DINOS

DN-119/2STH
DN-119/2DTH
DN-119/2SR
DN-119/2DR
DN-119/2SA
DN-119/2DA

Visualiza temperatura y humedad según el Real Decreto 1826/2009

Campo de aplicación
El campo de aplicación de estos equipos es para dar cumplimiento al Real Decreto 1826/2009 de 27 de Noviembre.

Muestran la temperatura y humedad relativa ambientales en único formato.

La sonda se aloja en un soporte de 20mm diámetro para poder colocarse dentro de un tubo metálico o en un soporte con clip. (Ver foto inferior).

Los modelos DN-119/2S(D)R no disponen de sonda de temperatura y humedad. Deben recibir la información por la línea serie RS-485, Ethernet o Wifi.

Niveles de protección.
Nivel de protección IP41, para entornos comerciales.

Muy buena visibilidad.
Los visualizadores DN-119/2S(D)TH y los DN-119/2S(D)R con dígitos de 100mm de altura tienen una visibilidad perfecta con lectura hasta 50 metros.
Leds de color rojo, verde, azul o blanco que permiten una buena integración con el entorno.

Rótulos serigrafiados de alta calidad.

Versiones de una cara para fijación a pared y de dos caras para colocar suspendido.

Posibilidad de incorporar el anagrama del cliente.

Conexiones
Para registrar la temperatura y humedad en un ordenador, se puede utilizar una de las siguientes conexiones:
Línea serie RS-485, Ethernet TCP/IP i Wifi.

CARACTERISTICAS MEDICIÓN POR: ENTRADAS ANALOGICAS

Entrada Proceso	Tensión
Rango	±10V DC 0 - 1V 0 - 5V 1 - 5V 0 - 10V
Resolución	0,5 mV
Impedancia entrada	1 M Ohm
Error máximo	±(0,1% lectura + 3 digitos)
Coeficiente de temperatura	100 ppm / °C
Tiempo calentamiento	5 minutos

CARACTERISTICAS MEDICIÓN POR: SONDA DE TEMPERATURA Y HUMEDAD

Termómetro: Precisión ±0,5°C a 25°C.
Resolución 0,1°C.
Margen de operación. -20°C a 80°C
Higrómetro: Precisión ±3,5% entre 30% y 70%
Resolución 1%
Margen de operación. 0% a 99%
Grado de Protección: IP65

CARACTERISTICAS GENERALES

	DN-119/2S(TH, R, A) (X, NE, NW) (B, G, W)	DN-119/2D(TH, R, A) (X, NE, NW) (B, G, W)
Altura Display numérico	100mm	
Distancia máxima de lectura	50 metros	
Alimentación general	100VAC a 240VAC 50/60Hz	
Medidas	520x320x60 mm	520x320x120 mm
Caja	Metacrilato termoconformado y base de acero	
Grado protección	IP-41	
Fijación	4 puntos de anclaje por el interior de la caja	2 anclajes para fijación suspendido

Referencias para pedidos

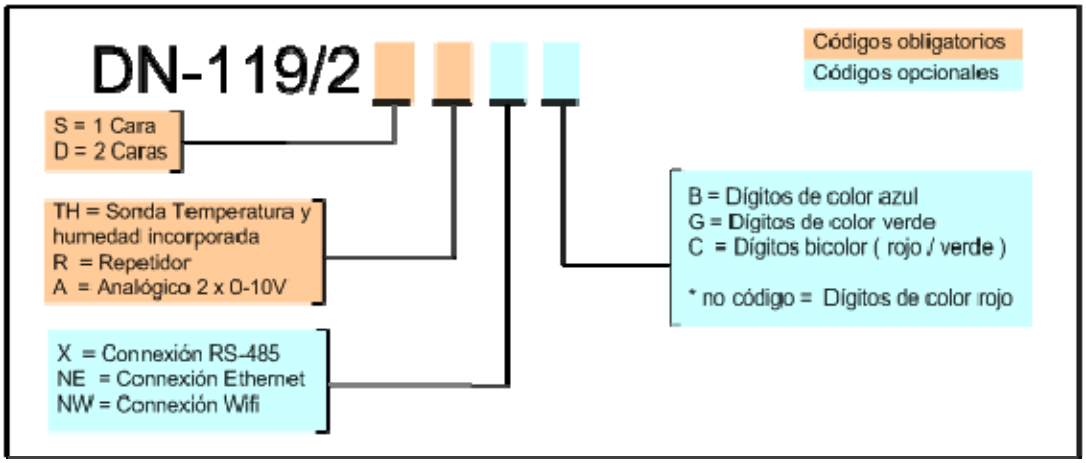

Colores disponibles

DN-119/2STH

DN-119/2STHB

DN-119/2STHG

CAJA COLOR BLANCO

DN-119/2DTH

DISEÑOS Y TECNOLOGÍA S.A.
C/Xarol 8-C P.I. Les Guixeres
08915 Badalona
Tel.933 394 758 / Fax. 934 903 145
Email: dtl@ditel.es / Web: www.ditel.es

30738169E 08-06-11