PICA-P

MANUAL DE INSTRUCCIONES

DESCRIPCIÓN

-INDICADOR para :
-PROCESO (±0-10 V, ±20 mA)
-VOLTIOS DC ±(200.0 V y 20.00 V)
-AMPERIOS DC (shunt ext.)
-mV (±100 mV)

48 x 24 mm frontal

Instrumento de panel para medición de **voltios, mA y mV** en contínua, totalmente programable.
Rango de display –1999 ÷ 9999, punto decimal programable.
Teclado formado por tres teclas situadas en la parte inferior del frontal.

PROGRAMACIÓN

Rango de display: entradas [-U-] ±(0-10V) [-A-] ±(0-20mA)..... -1999 ÷ 9999
Rango de display: entrada [-mU-] ±(50/60/100mV)..... -1999 ÷ 1999
Rango de display: entrada [200] VDC.....escala calibrada -199.9 ÷ 199.9
Rango de display: entrada [20] VDC.....escala calibrada -19.99 ÷ 19.99

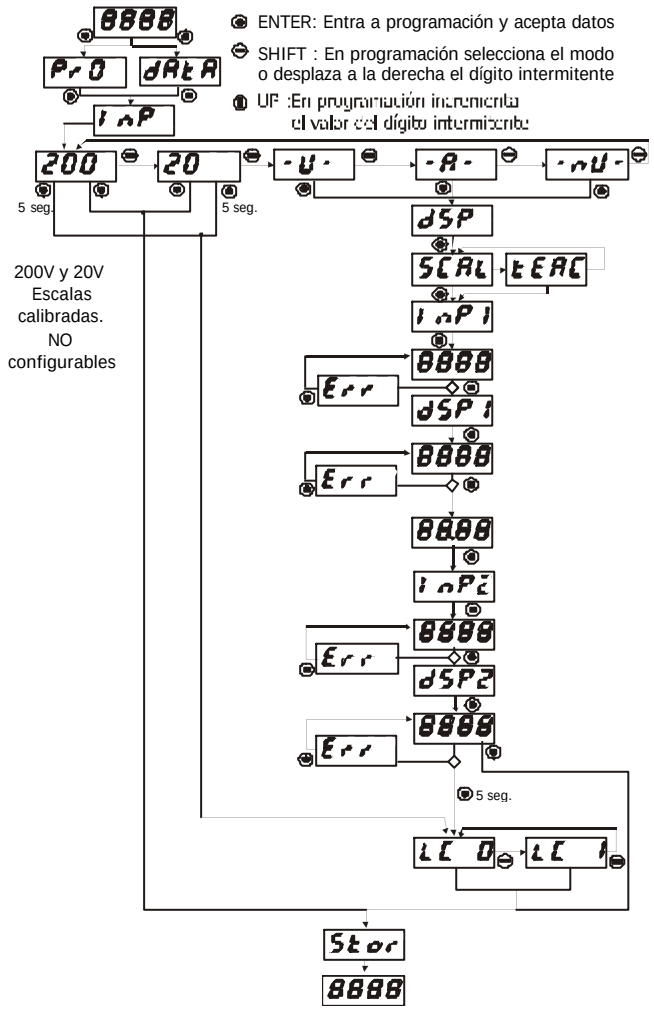

SCAL: Método de programación entrando los valores **InP1, InP2** por teclado.
tEAC: Método de programación entrando los valores reales de **InP1** y **Inp2.**
InP1 , **InP2** : Valores de señal de entrada para un **dSP1** y **dSP2** deseados .
dSP1: Valor de display correspondiente a **InP1**.
dSP2: Valor de display correspondiente a **InP2**.
LC 0 : Instrumento con programación desbloqueada.
LC 1 : Instrumento con programación totalmente bloqueada.(Muestra los parámetros como **dAtA)** .

GARANTIA

Los instrumentos están garantizados contra cualquier defecto de fabricación o fallo de materiales por un periodo de 3 AÑOS desde la fecha de su adquisición.
En caso de observar algún defecto o avería en la utilización normal del instrumento durante el periodo de garantía, diríjase al distribuidor donde fue comprado quien le dará instrucciones oportunas.
Esta garantía no podrá ser aplicada en caso de uso indebido, conexionado o manipulación erróneos por parte del comprador.
El alcance de esta garantía se limita a la reparación del aparato declinando el fabricante cualquier otra responsabilidad que pudiera reclamársele por incidencias o daños producidos a causa del mal funcionamiento del instrumento.

13/06/03 Manual válido para aparatos a partir de S/N:178247 30728121

CARACTERÍSTICAS TÉCNICAS

ENTRADA — **VOLTAJE** — **CORRIENTE**

	[200]	[20]	[-U-]	[-mU-]	[-A-]
Rango	±200V	±20V	±10V	±100mV	±20mA
Resolución	0.1V	0.01V	1mV	0.1mV	0.01mA

IMPEDANCIA DE ENTRADA
Voltios .....1 MΩ
mV .....100 MΩ
mA .....12,1 Ω

PRECISIÓN a 23ºC ±5ºC
Error Max.....±(0.1% de la lectura + 3 dígitos)
Coeficiente de temperatura.....100 ppm/ºC
Tiempo de calentamiento ..... 5 minutos

ALIMENTACIÓN y FUSIBLES (DIN 41661) (no incorporados)
PICA-P 85 – 265 VAC 50/60 Hz y 100-300VDC.... F 0.1A/ 250V
PICA-P6 21-53 VAC 50/60Hz y 10,5-70VDC..... F 0.5A/ 250V

CONVERSIÓN
Técnica.....Sigma-Delta
Resolución ..... ±15 bits
Cadencia..... 25/ s

DISPLAY
Rango..... -1999 ÷ 9999
Tipo.....4 dígitos rojos 10mm
Cadencia presentación..... 4/s
Indicación de sobreescala..... OuE

AMBIENTALES
Temperatura trabajo.....-10ºC ÷ +60ºC
Temp. Almacenamiento .....-25ºC ÷ +85ºC
Humedad Rel. no conden. ..... <95% ÷ 40ºC
Altitud máxima ..... 2000 m.
Estanqueidad frontal.....IP65

INSTALACIÓN Y CONEXIONADO

DIMENSIONES
Dimensiones..... 48 x 24 x 70 mm.
Orificio en panel .....45 x 22 mm.
Peso.....50 g.
Material de la caja.....Poli carbonato s/ UL 94 V-0

Vista posterior

Detalle teclado (vista inferior)

Útil inserción cables

1. –IN (COMÚN).
2. +(50/ 60/ 100) mV DC.
3. +20mA
4. +(10/ 20)V DC
5. +200V DC

ATENCIÓN

Para garantizar la compatibilidad electromagnética deberán tenerse en cuenta las siguientes recomendaciones:
Los cables de alimentación deberán estar separados de los cables de señal y **nunca** se instalarán en la misma conducción.
Los cables de señal deben de ser blindados y conectar el blindaje a tierra.
La sección de los cables deben de ser ≥0.25 mm²

INSTALACIÓN
Para cumplir los requisitos de la norma EN61010-1, en Equipos permanentemente conectados a la red, es obligatoria la instalación de un magnetotérmico o disyuntor en las proximidades del equipo que sea fácilmente accesible para el operador y que este marcado como dispositivo de protección
LIMPIEZA: La carátula frontal debe ser limpiada solamente con un paño empapado en agua jabonosa neutra.
NO UTILIZAR DISOLVENTES

Fabricante : DITEL - Diseños y Tecnología S.A.
Dirección : Travessera de les Corts, 180
08028 Barcelona
ESPAÑA

CE

Declara, que el producto :
Nombre : Indicador Digital de panel
Modelo : **PICA-P**

Cumple con las Directivas :EMC 89/336/CEE
LVD 73/23/CEE

Norma aplicable: **EN50081-1** General de emisión.
Norma aplicable: **EN50082-1** General de inmunidad.
Norma aplicable: **EN61010-1** Seguridad general.

Fecha: 30 Abril 2001
Firmado: José M.Edo
Cargo: Director Técnico